MIX LAVABO CROMO SERIE M2 CON LEVA CLINICA

€75.00 + i.v.a.

SKU: F3001_LCCR.K
Categories: Miscelatori monocomando/bicomando, Per lavabi, Rubinetteria
misure: L 237 - H 219
serie-linea-modello: SERIE M2

DESCRIZIONE PRODOTTO

Misceltaore lavabo con leva clinica
n 2 flex di alimentazione 370 mm
n 2 tubi alimentazione 370 mm
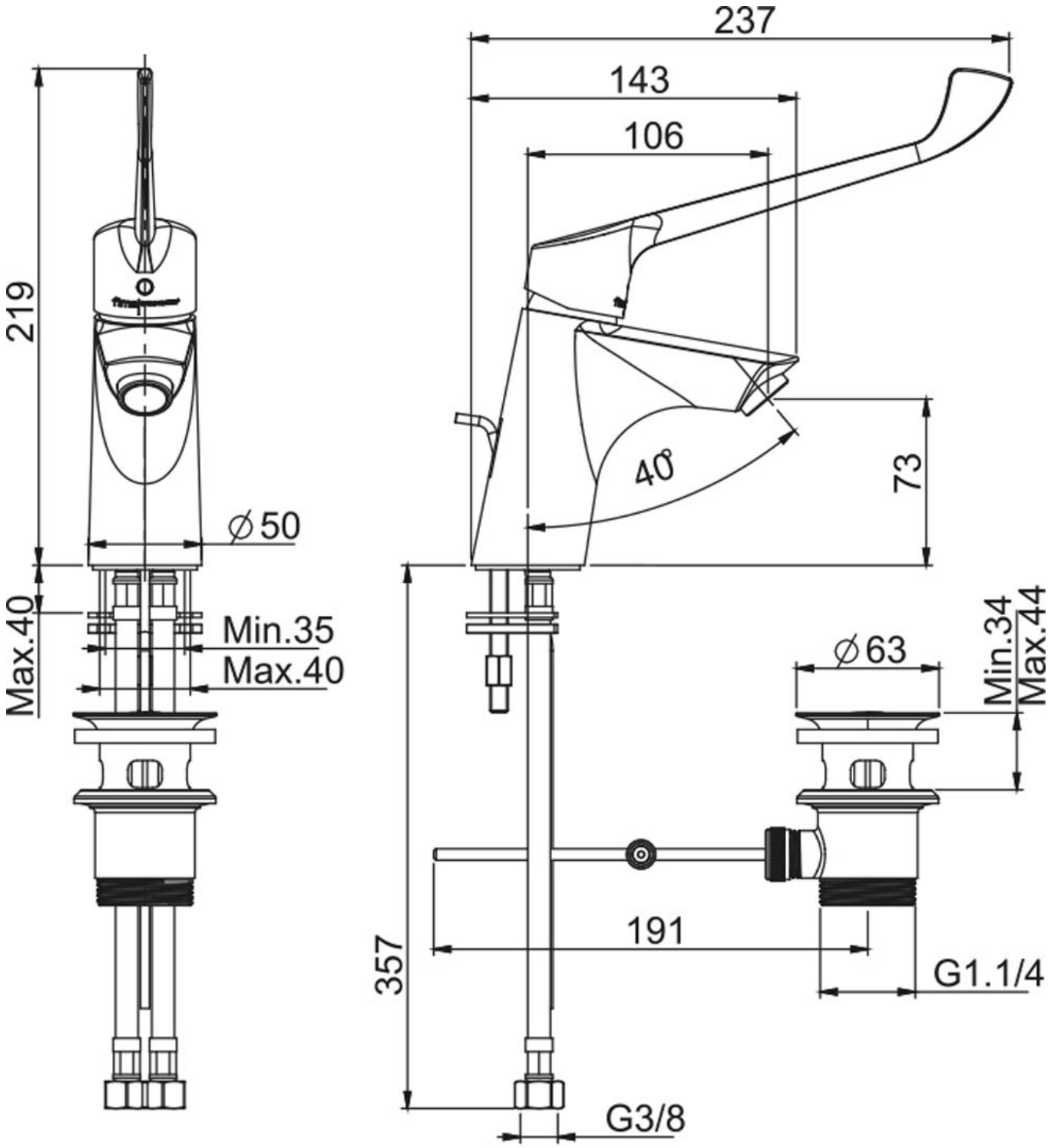
SCHEDA TECNICA