WC TERRA RIMLESS COVER

€175.00 + i.v.a.

SKU: COWC0002
Categories: Sanitari, Vasi WC, WC scarico a parete&terra
misure: L 525 H 340
serie-linea-modello: COVER

DESCRIZIONE PRODOTTO

WC terra rimless
per installazione sia a filo parete che distanziata
funziona con 3/6 litri
vaso a pavimento con scarico MULTI (S/P), completo di raccordo plastico
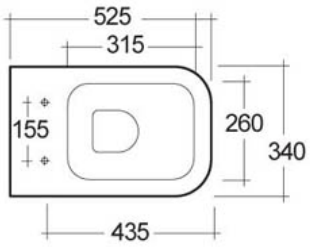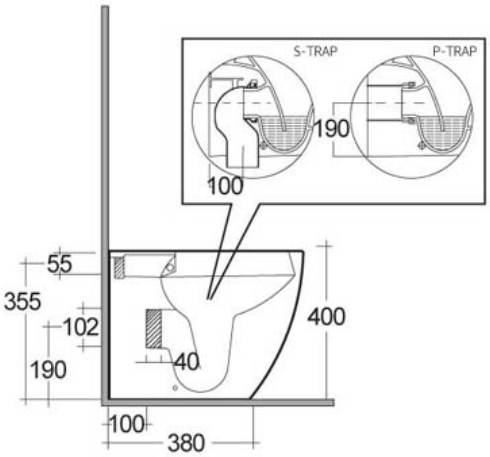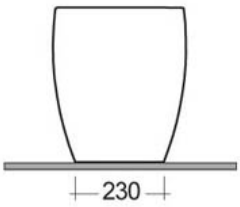
SCHEDA TECNICA